KARTA WYMIARÓW
PALNIKA ECO-PALNIK
SERIA UMP

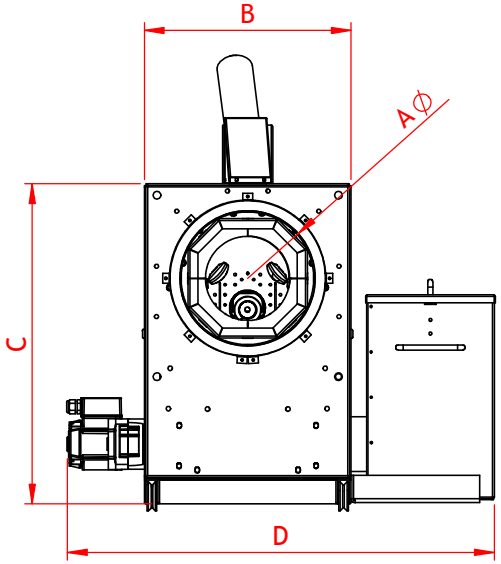

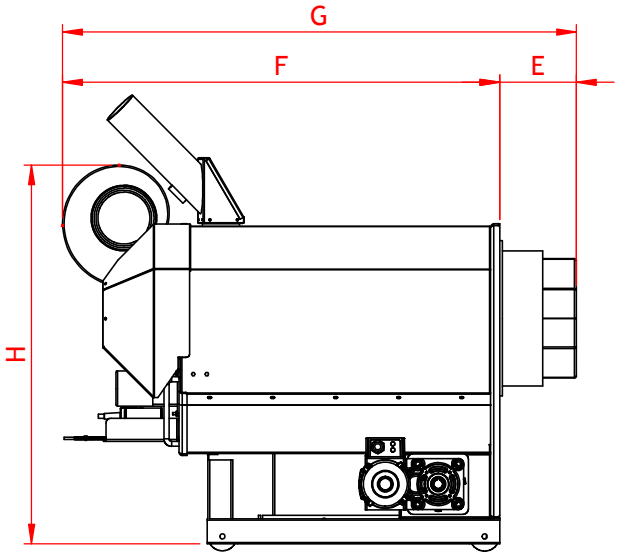

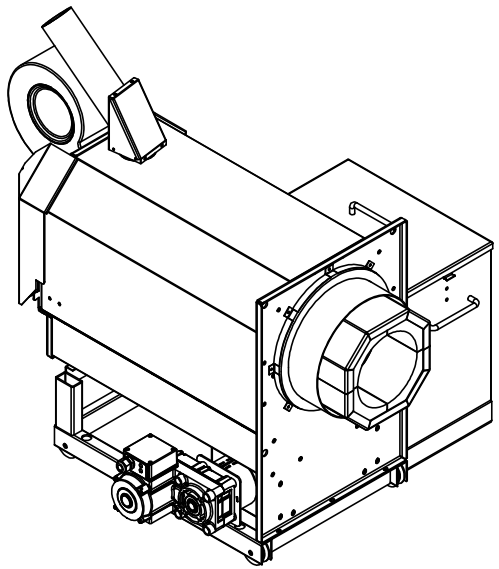

MOC	A ∅	B	C	D	E	F	G	H
100	270	410	635	850	155	870	1020	755
150	270	410	635	850	155	985	1135	755
200	280	410	645	885	150	1090	1240	760
250	355	520	790	1010	140	1045	1185	940
300	355	520	790	905	150	1165	1310	940
500	330	600	880	1075	230	1390	1630	1075
750	400	705	960	1140	230	1785	2015	1140

Podstawa palnika w standardzie. Koła tylko przy zamówieniu palnika wraz z szynami prowadzącymi. Wszystkie wymiary podane z tolerancją ±5mm.